Spændingsdeler

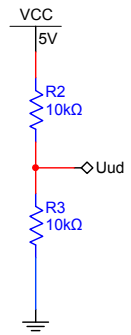

Spændingsdeleren deler spændingen i samme forhold som modstandene

Switches

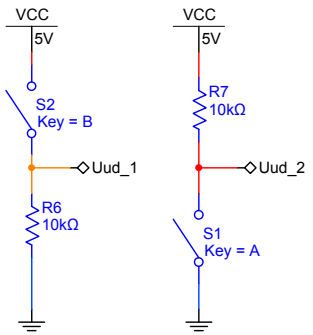

S2 åben -> Uud=0v
S2 lukket -> Uud=5v

S1 åben -> Uud=5v
S1 lukket -> Uud=0v

Spændingsdeler med LDR

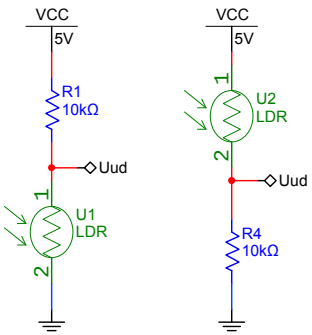

Lav Uud Spænding ved meget lys

Høj Uud Spænding ved meget lys

LM35 Temperaturmåler i Celtius grader

uden simulering

med simulering fra 0°C til 30°C modstand ændres for større område

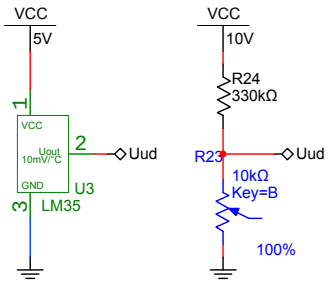

måler 10milivolt pr. grads Celtius

Temperaturmåler i Kelvin grader

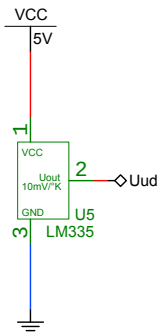

måler 10milivolt pr. grads Kelvin

For microfon se ark med operationsforstærkere

For photodiode se ark med operationsforstærkere

Motor anvendt som Generator

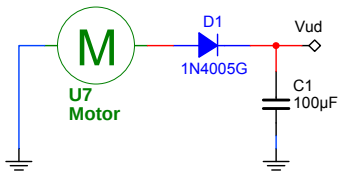

Drejer man en motor rundt kommer den til at lave strøm i stedet for at bruge strøm.

Dioden D1 sørger for motoren ikke kommer til at bruge strømmen når der ikke produceres

Kondensatoren er her anvendt som et lille batteri der gør kvaliteten af strømmen bedre

Spændings regulator

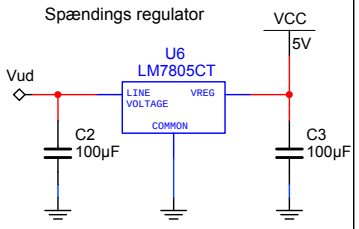

Denne Spændingsregulator kan anvendes efter generatoren (til venstre)

Spændingsregulatoren her, tilpasser spændingen til en lavere spænding så f.eks. mobil telefonen kan tåle den

78xx kan fås i mange forskellige spændinger

Frekvens til Spændings converter

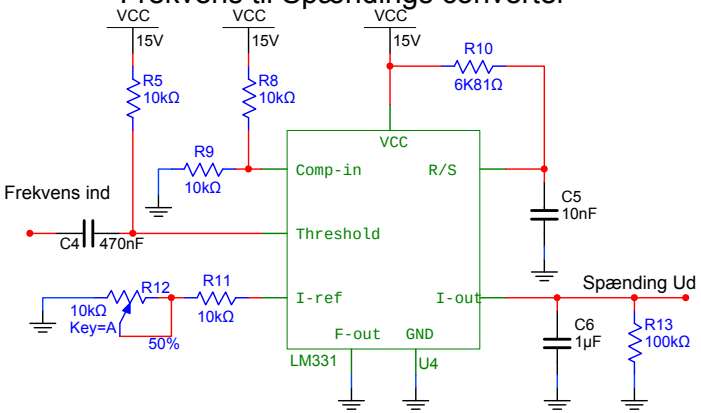
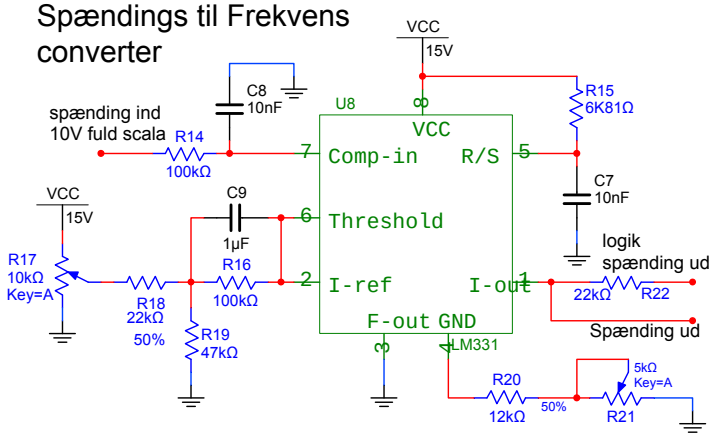
Spændings til Frekvens converter